Mini almohadilla masajeadora

LFK-AS-031-A – AN0223

Manual de usuario

Lea atentamente este manual antes de usar

Almohadilla de gel

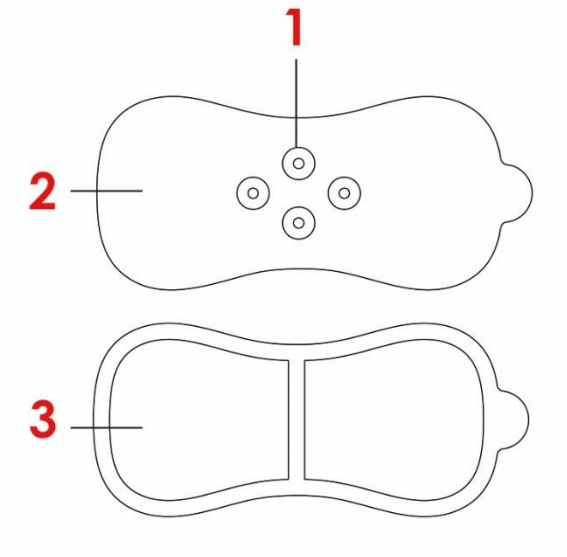

1. Bornes magnéticos, 2. Parche, 3. Hidrogel

Dispositivo principal

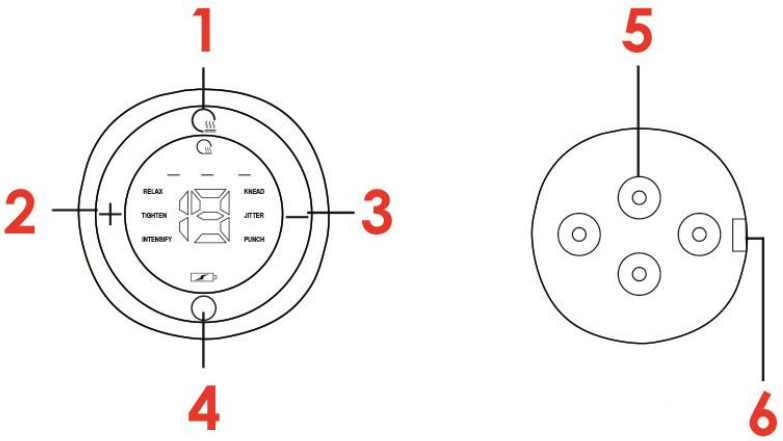

1. Función calefacción, 2. Botón “Aumentar”, 3. Botón “Disminuir”, 4. Botón Encendido / Modo, 5. Bornes magnéticos, 6. Puerto de carga USB Tipo-C

Mando a distancia

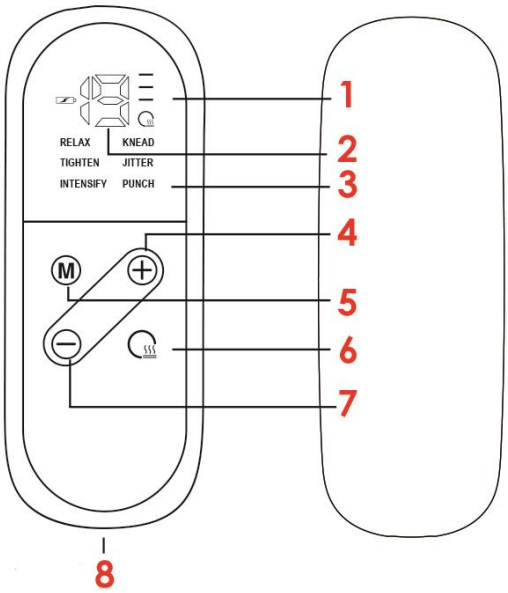

1. Compresa caliente, 2. Intensidad, 3. Modos, 4. Botón “Aumentar”, 5. Botón Encendido / Modo, 6. Función calefacción, 7. Botón “Disminuir”.

Por favor, siga los siguientes pasos de mantenimiento para evitar que la superficie de adhesión de la almohadilla de gel pierda sus propiedades adhesivas debido a la suciedad.

1. Sumerja el dedo en unas gotas de agua y limpie la superficie adhesiva del hidrogel para eliminar la suciedad.

2. Después de escurrir el agua, coloque la superficie adhesiva (con el adhesivo hacia arriba) en un lugar fresco y bien ventilado para que se seque.

3. Seque de forma natural hasta que no quede humedad en la superficie y, a continuación, vuelva a pegar el hidrogel en la placa inferior.

Importante:

No realice una limpieza prolongada o frecuente de no ser necesaria, ya que podría dañar la superficie adhesiva y acortar su vida útil.

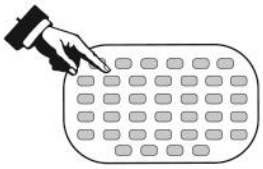

Modo de empleo

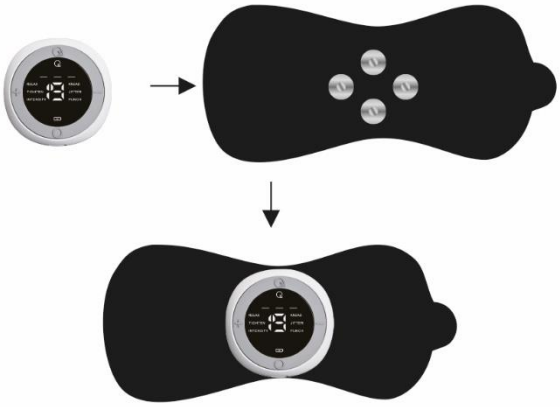

1. Coloque la unidad principal sobre el adhesivo de masaje.

2. Coloque el parche de masaje en la zona a tratar y limpie el sudor de la zona de contacto antes de usarlo para que el parche se adhiera a la superficie tanto como sea posible.

3. Mantenga pulsado el botón de encendido durante 3 segundos para encender el mando a distancia y el dispositivo, mientras tanto, la luz indicadora se encenderá, pulse el botón de encendido para cambiar los diferentes modos, un total de 6 modos.

4. Pulse el botón "aumentar y disminuir" para ajustar la intensidad, total en 19 intensidades.

5. Pulse el botón de calefacción para el modo de calefacción, en total hay 3 niveles de temperaturas.

6. Pulse el botón de encendido durante 3 segundos para apagar el mando a distancia y el aparato.

Precauciones:

Si el mando a distancia no se utiliza durante el uso del equipo, se apagará automáticamente después de 1 minuto. Cuando vuelva a utilizarlo, pulse el botón de encendido de la unidad principal para encenderlo.

Adecuado Para Múltiples Partes del Cuerpo

Brazos - Cuello - Abdomen – Muslos

Advertencia

No se puede utilizar como una máscara o para tratar el dolor no diagnosticado, consulte a un médico antes de usarlo.

♦ No lo utilice alrededor del corazón, la boca o piel infectada. No utilice este producto en un espacio húmedo, como un cuarto de baño.

♦ Se recomienda utilizarlo bajo la supervisión de un fisioterapeuta si es necesario.

♦ Sólo aplicable al cuerpo externo.

♦ Si desea obtener otros efectos terapéuticos, consulte al médico correspondiente antes de utilizarlo.

♦ No se puede utilizar mientras se duerme, se conduce o se toma un baño.

♦ No deje que el producto entre en contacto con objetos metálicos de joyería.

No utilizar en las siguientes situaciones:

- Cualquier malestar físico.

- Si se tiene arritmia o problemas cardíacos.

- Pacientes con epilepsia.

- Mujeres embarazadas.

- Pacientes con cáncer.

Detalles del producto

Nombre del producto: Mini masajeador térmico

Tamaño del producto:

54X54X15 mm (dispositivo principal)

176X77 mm (almohadilla)

36X100 mm (mando a distancia)

Voltaje de salida: 0-90V

Corriente de salida: 0-30MA

Frecuencia de salida: 1-100Hz

Corriente de entrada: 0-450MA

Tensión de entrada: 5V

Capacidad de la batería: 800mAh

Botón de encendido: Pulsación larga 3 segundos para encender

Materia prima:

ABS + Aceite de caucho + Material del producto PU cuero + Hidrogel + Pasta de plata conductora